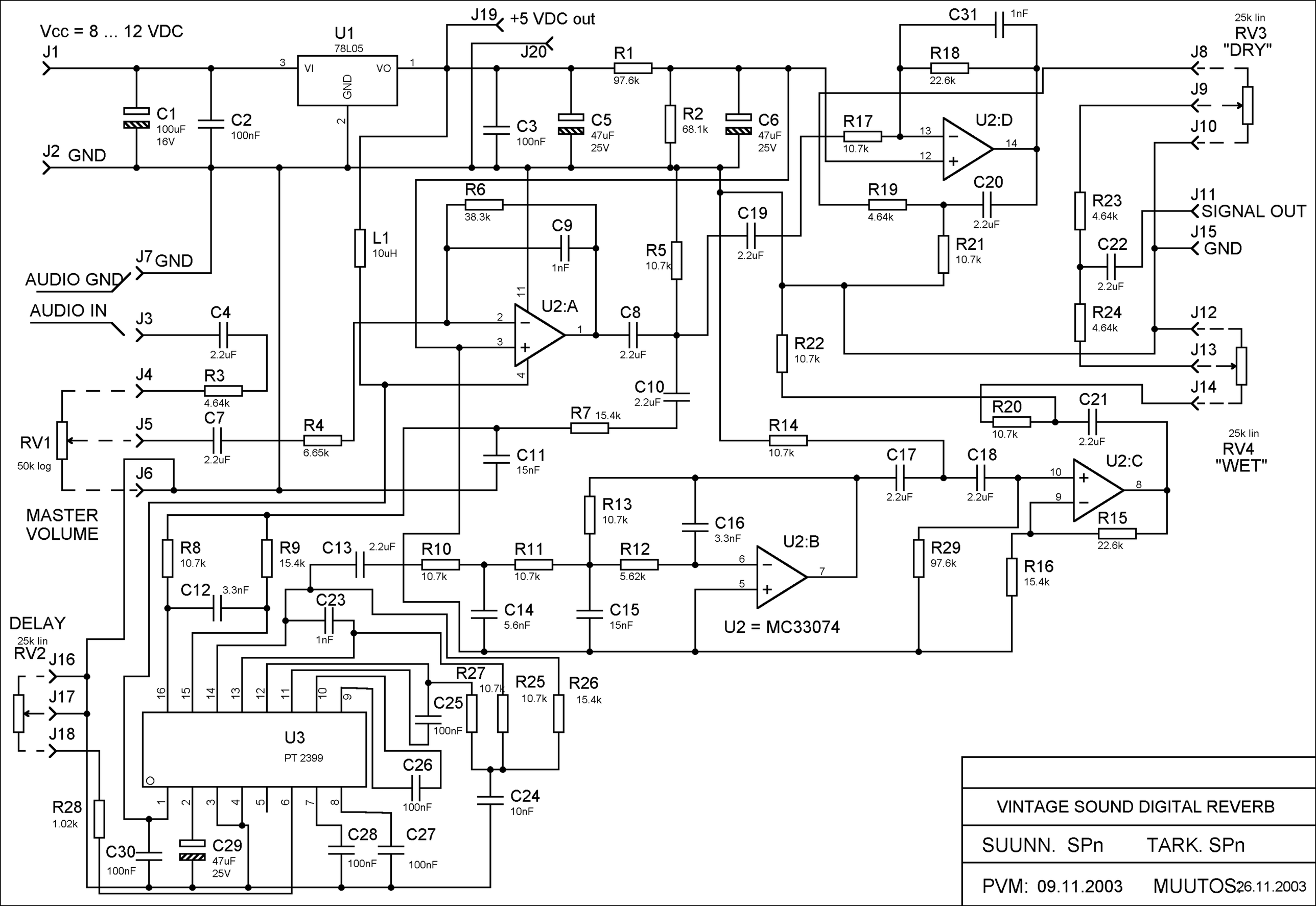

VINTAGE SOUND DIGITAL REVERB

SUUNN. SPn TARK. SPn

PVM: 09.11.2003 MUUTOS 26.11.2003