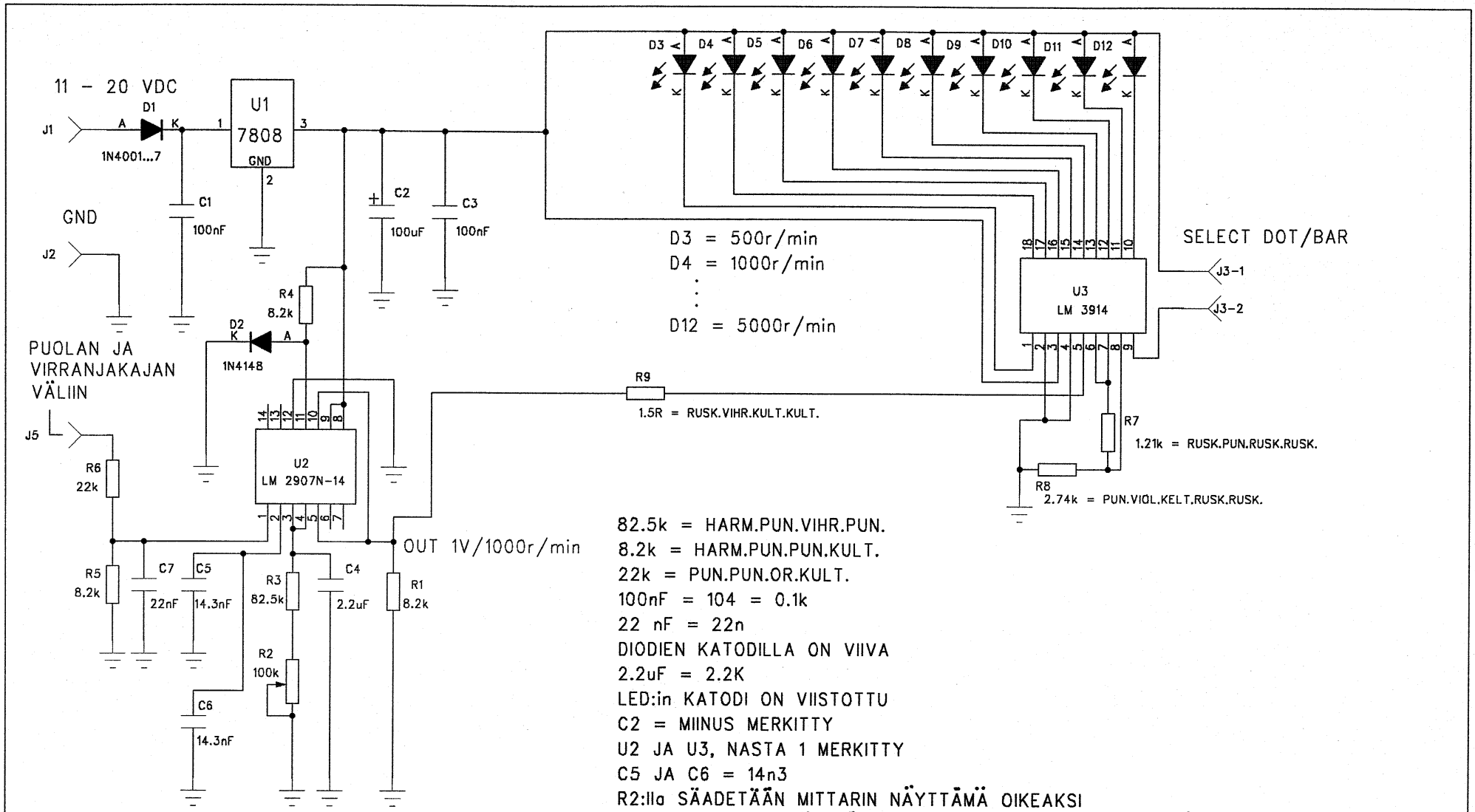

82.5k = HARM.PUN.VIHR.PUN.
8.2k = HARM.PUN.PUN.KULT.
22k = PUN.PUN.OR.KULT.
100nF = 104 = 0.1k
22 nF = 22n
DIODIEN KATODILLA ON VIIVA
2.2uF = 2.2K
LED:in KATODI ON VIISTOTTU
C2 = MIINUS MERKITTY
U2 JA U3, NASTA 1 MERKITTY
C5 JA C6 = 14n3
R2:lla SÄADETÄÄN MITTARIN NÄYTTÄMÄ OIKEAKSI
DIODI D1 SUOJAA KÄYTTÖJÄNNITTEEN VÄÄRINPÄIN KYTKENNÄLTÄ

IN 33 Hz = OUT 1V = 1000r/min = 4 SYL. MOOTTORI
IN 66.6 Hz = OUT 1V = 1000r/min = 8 SYL. MOOTTORI

IN 50 Hz = OUT 1.5V = 1500r/min = 4 SYL. MOOTTORI

KIERROSLUKUMITTARI			
PIIRT.	SPn	TARK.	SPn
SUUNN.	SPn	PVM	-96
SP-ELEKTRONIIKKA KY			